كتالوج

طبالي و حاويات بلاستيكية

الدليل الشامل للطبالي و الحاويات البلاستيكية



2026-2027

WWW.TOP.COM.JO

من نحن

في عالم تتسارع فيه وتيرة الأعمال وتتعقد فيه التحديات اللوجستية، ندرك تماماً أن نجاح سلسلة التوريد وكفاءتها يبدآن من الأساس الصلب. لذلك، نفخر بأن نضع بين أيديكم هذا الكتالوج الشامل، الذي يمثل خلاصة التزامنا بتقديم أحدث الحلول وأكثرها ابتكاراً في مجال المنصات (الطبالي) والحاويات البلاستيكية عالية الجودة.

يقدم هذا الكتالوج تشكيلتنا الكاملة من المنصات البلاستيكية (الطبالي) المصنوعة من مادة بولي إيثيلين عالي الكثافة (HDPE) , بتقنية القولبة بالحقن. وقد تم تصميم هذه المنصات هندسياً لضمان المتانة، وتلبية أعلى معايير النظافة، وتقديم أداء موثوق في مختلف قطاعات التخزين، والخدمات اللوجستية، والأغذية والمشروبات، والصناعات الكيميائية، بالإضافة إلى تطبيقات التصدير.

يتوفر كل نوع من هذه المنصات بمقاسين:

الحجم صغير: (120 × 100 × 15 سم)

الحجم كبير: (130 × 110 × 15 سم).

كما تأتي بنسختين لتلبية كافة الاحتياجات:

النسخة الأصلية : (متعددة الرحلات وقابلة لإعادة الاستخدام).

نسخة الاتجاه الواحد (ريسايكل) : بوزن أخف (للاستخدام لمرة واحدة / لأغراض التصدير).

لماذا تعتبر منتجاتنا الخيار الأمثل لكبرى العمليات؟

- **متانة فائقة وأداء موثوق**: مصنعة من أفضل خامات مادة بولي إيثيلين عالي الكثافة (HDPE) ، لتتحمل أقصى ظروف العمل والأوزان الثقيلة، مع مقاومة عالية للصدمات والأشعة فوق البنفسجية.
- **أعلى معايير النظافة والأمان**: تصميمات غير مسامية تمنع تراكم البكتيريا والآفات، ومقاومة للمواد الكيميائية والرطوبة، مما يجعلها مثالية للصناعات الحساسة كالأغذية والأدوية.
- **كفاءة اقتصادية واستدامة**: نوفر خيارات متعددة تناسب كافة الميزانيات، بدءاً من المنصات المعمرة متعددة الرحلات، وصولاً إلى خيارات الاتجاه الواحد (للتصدير)، مع التزامنا التام بالبيئة من خلال منتجات قابلة لإعادة التدوير بنسبة 100%.
- **بديل عصري وعملي**: خفة في الوزن مقارنة بالبدائل الخشبية والمعدنية، مما يقلل من تكاليف الشحن، ويقضي على مشاكل الشظايا والمسامير، ليضمن بيئة عمل أكثر أماناً وسلاسة.

فهرس المنتجات

رقم الصفحة	أسم المنتج	رقم المنتج
1	طبلية 120*100 سم (شبكة سطح مفتوح) - 9 قواعد أرجل	PP101
2	طبلية 130* 110 سم (شبكية سطح مفتوح) - 9 قواعد أرجل	PP105
3	طبلية 120* 100 سم (شبكية سطح مفتوح) - 9 قواعد أرجل - رسايكل	PP109
4	طبلية 130* 110 سم (شبكية سطح مفتوح) - 9 قواعد أرجل - رسايكل	PP113

رقم الصفحة	أسم المنتج	رقم المنتج
6	طبلية 120*100 سم (شبكة سطح مفتوح) - قاعدة شبكية	PP102
7	طبلية 130*110 سم (شبكة سطح مفتوح) - قاعدة شبكية	PP106
8	طبلية 120*100 سم (شبكة سطح مفتوح) - قاعدة شبكية - رسايكل	PP110
9	طبلية 130*110 سم (شبكة سطح مفتوح) - قاعدة شبكية - رسايكل	PP114

رقم الصفحة	أسم المنتج	رقم المنتج
11	طبلية 120*100 سم (سطح مغلق) -9 قواعد أرجل	PP103
12	طبلية 130*110 سم (سطح مغلق) -9 قواعد أرجل	PP107
13	طبلية 120*100 سم (سطح مغلق) -9 قواعد أرجل - رسايكل	PP111
14	طبلية 130*110 سم (سطح مغلق) -9 قواعد أرجل - رسايكل	PP115

رقم الصفحة	أسم المنتج	رقم المنتج
16	طبلية 120*100 سم (سطح مغلق) - قاعدة شبكية	PP104
17	طبلية 130*110 سم (سطح مغلق) - قاعدة شبكية	PP108
18	طبلية 120*100 سم (سطح مغلق) - قاعدة شبكية - رسايكل	PP112
19	طبلية 130*110 سم (سطح مغلق) - قاعدة شبكية - رسايكل	PP116

رقم الصفحة	أسم المنتج	رقم المنتج
21	حاوية نفايات حجم صغير 120 لتر عجل Rubber	PG101
22	حاوية نفايات حجم كبير 220لتر عجل Rubber	PG102
23	حاوية نفايات حجم صغير 120 لتر عجل بلاستيك	PG103
24	حاوية نفايات حجم كبير 220 لتر عجل بلاستيك	PG104

PP101

طبلية 120*100 سم (شبكة سطح مفتوح) - 9 قواعد أرجل

تفاصيل المنتج :

أسم المنتج : طبلية 120*100 سم (شبكة سطح مفتوح) - 9 قواعد أرجل	وزن الطبلية : 9.76 Kg
المادة المصنعة : بلاستيك، بولي إيثيلين عالي الكثافة (HDPE)	الحمولة الثابتة : 4.500 Kg
الألوان المتوفرة : متعدد الألوان حسب طلب العميل	الحمولة الديناميكية (المتحركة) : 1.200 Kg

مميزات الطبلية :



السماح بالدخول في الرافعة الشوكية أو الرصافة اليدوية



وجود جلد منع الانزلاق

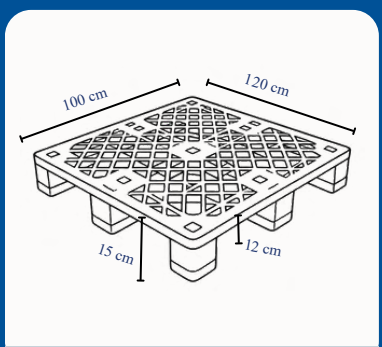

مقاسات الطبلية



PP105

طبلية 130*110 سم (شبكة سطح مفتوح) - 9 قواعد أرجل

تفاصيل المنتج :

أسم المنتج : طبلية 130*110 سم (شبكة سطح مفتوح) - 9 قواعد أرجل	وزن الطبلية : 11.226 Kg
المادة المصنعة : بلاستيك، بولي إيثيلين عالي الكثافة (HDPE)	الحمولة الثابتة : 4.500 Kg
الألوان المتوفرة : متعدد الألوان حسب طلب العميل	الحمولة الديناميكية (المتحركة) : 1.200 Kg

مميزات الطبلية :



السماح بالدخول في الرافعة الشوكية أو الرصافة اليدوية



وجود جلد منع الانزلاق

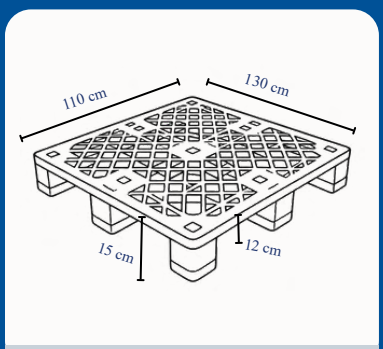

مقاسات الطبلية



PP109

طبلية 120*100 سم (شبكة سطح مفتوح) - 9 قواعد أرجل - ريسايكل RC

تفاصيل المنتج :

أسم المنتج :طبلية 120*100 سم (شبكة سطح مفتوح) - 9 قواعد أرجل ريسايكل RC	وزن الطبلية : 9.760 Kg
المادة المصنعة : بلاستيك، بولي إيثيلين عالي الكثافة (HDPE)	الحمولة الثابتة : 4.000 Kg
الألوان المتوفرة : الأسود	الحمولة الديناميكية (المتحركة) : 1.000 Kg

مميزات الطبلية :



السماح بالدخول في الرافعة الشوكية أو الرصافة اليدوية

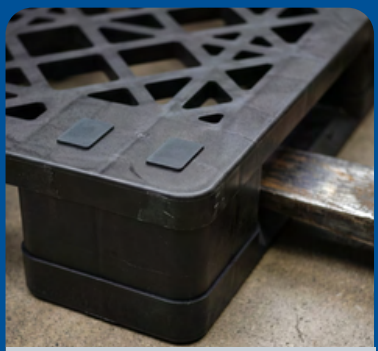

وجود جلد منع الانزلاق

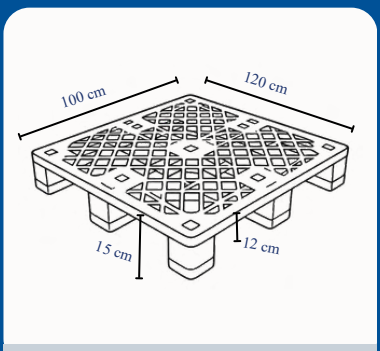

مقاسات الطبلية

PP113

طبلية 130*110 سم (شبكة سطح مفتوح) - 9 قواعد أرجل - ريسايكل RC

تفاصيل المنتج :

أسم المنتج :طبلية 130*110 سم (شبكة سطح مفتوح) - 9 قواعد أرجل ريسايكل RC	وزن الطبلية :Kg 11.226
المادة المصنعة : بلاستيك، بولي إيثيلين عالي الكثافة (HDPE)	الحمولة الثابتة : Kg 4.000
الألوان المتوفرة : الأسود	الحمولة الديناميكية (المتحركة) : Kg 1.000

مميزات الطبلية :



السماح بالدخول في الرافعة الشوكية أو الرصافة اليدوية

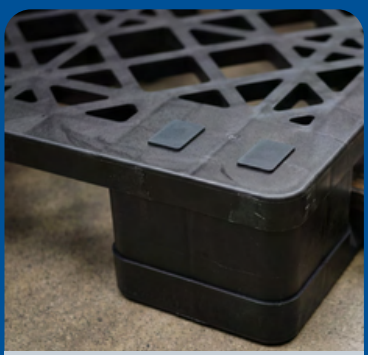

وجود جلد منع الانزلاق

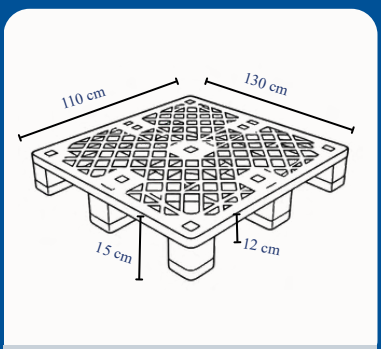

مقاسات الطبلية



PP102

طبلية 120*100 سم (شبكة سطح مفتوح) - قاعدة شبكية

تفاصيل المنتج :

أسم المنتج :طبلية 120*100 سم (شبكة سطح مفتوح) - قاعدة شبكية	وزن الطبلية : 12.72 Kg
المادة المصنعة : بلاستيك، بولي إيثيلين عالي الكثافة (HDPE)	الحمولة الثابتة : 6.000 Kg
الألوان المتوفرة : متعددة الألوان حسب طلب العميل	الحمولة الديناميكية (المتحركة) : 2.000 Kg
	الحمولة على الأرفف : 1.000 Kg

مميزات الطبلية :



السماح بالدخول في الرافعة الشوكية أو الرصافة اليدوية



وجود جلد منع الانزلاق

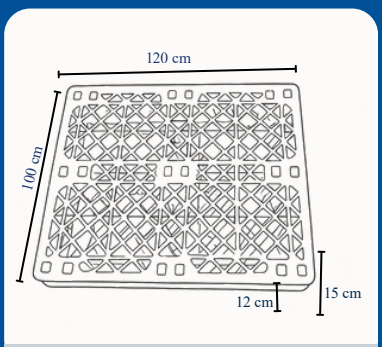

مقاسات الطبلية

PP106

طبلية 130*110 سم (شبكة سطح مفتوح) - قاعدة شبكية

تفاصيل المنتج :

أسم المنتج :طبلية 130*110 سم (شبكة سطح مفتوح) - قاعدة شبكية	وزن الطبلية : 14.186 Kg
المادة المصنعة : بلاستيك، بولي إيثيلين عالي الكثافة (HDPE)	الحمولة الثابتة : 6.000 Kg
الألوان المتوفرة : متعددة الألوان حسب طلب العميل	الحمولة الديناميكية (المتحركة) : 2.000 Kg
	الحمولة على الأرفف : 1.000 Kg

مميزات الطبلية :



السماح بالدخول في الرافعة الشوكية أو الرصافة اليدوية

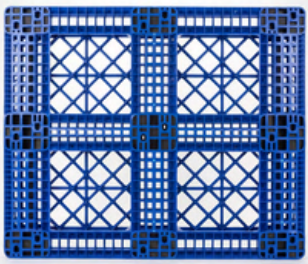

وجود جلد منع الانزلاق

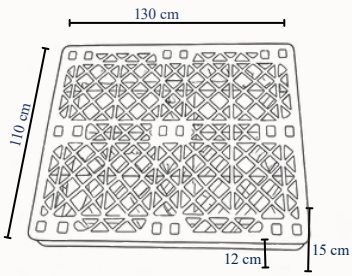

مقاسات الطبلية

PP110

طبلية 120*100 سم (شبكة سطح مفتوح) - قاعدة شبكية - ريسايكل RC

تفاصيل المنتج :

أسم المنتج :طبلية 120*100 سم (شبكة سطح مفتوح) - قاعدة شبكية - ريسايكل RC	وزن الطبلية : 12.72 Kg
المادة المصنعة : بلاستيك، بولي إيثيلين عالي الكثافة (HDPE)	الحمولة الثابتة : 4.000 Kg
الألوان المتوفرة : أسود	الحمولة الديناميكية (المتحركة) : 1.500 Kg
	الحمولة على الأرفف : 1.000 Kg

مميزات الطبلية :



السماح بالدخول في الرافعة الشوكية أو الرصافة اليدوية



وجود جلد منع الانزلاق

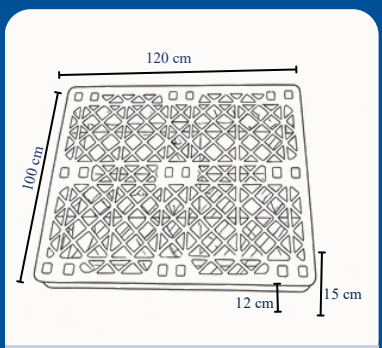

مقاسات الطبلية

PP114

طبلية 130*110 سم (شبكة سطح مفتوح) - قاعدة شبكية - ريسايكل RC

تفاصيل المنتج :

أسم المنتج :طبلية 130*110 سم (شبكة سطح مفتوح) - قاعدة شبكية - ريسايكل RC	وزن الطبلية : 14.186 Kg
المادة المصنعة : بلاستيك، بولي إيثيلين عالي الكثافة (HDPE)	الحمولة الثابتة : 4.000 Kg
الألوان المتوفرة : أسود	الحمولة الديناميكية (المتحركة) : 1.500 Kg
	الحمولة على الأرفف : 1.000 Kg

Key Features :



السماح بالدخول في الرافعة الشوكية أو الرصافة اليدوية



وجود جلد منع الانزلاق

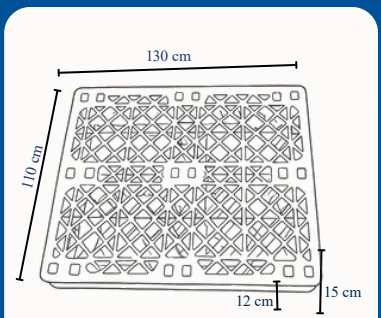

مقاسات الطبلية



PP103

طبلية 120*100 سم (سطح مغلق بالكامل) - 9 قواعد أرجل

تفاصيل المنتج :

أسم المنتج :طبلية 120*100 سم (سطح مغلق بالكامل) - 9 قواعد أرجل	وزن الطبلية :Kg 11.107
المادة المصنعة : بلاستيك، بولي إيثيلين عالي الكثافة (HDPE)	الحمولة الثابتة : 4.000 - 5.000 Kg
الألوان المتوفرة : متعدد الألوان حسب طلب العميل	الحمولة الديناميكية (المتحركة) : 1.200 - 1.300 Kg

مميزات الطبلية :



السماح بالدخول في الرافعة الشوكية أو الرصافة اليدوية



وجود جلد منع الانزلاق

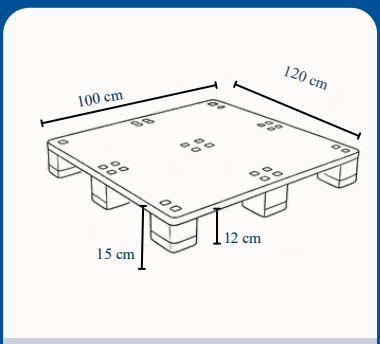

مقاسات الطبلية

PP107

طبلية 130*110 سم (سطح مغلق بالكامل) - 9 قواعد أرجل

تفاصيل المنتج :

أسم المنتج :طبلية 130*110 سم (سطح مغلق بالكامل) - 9 قواعد أرجل	وزن الطبلية :Kg 12.261
المادة المصنعة : بلاستيك، بولي إيثيلين عالي الكثافة (HDPE)	الحمولة الثابتة : 4.500 - 5.000 Kg
الألوان المتوفرة : متعدد الألوان حسب طلب العميل	الحمولة الديناميكية (المتحركة) : 1.200 - 1.300 Kg

مميزات الطبلية :



السماح بالدخول في الرافعة الشوكية أو الرصافة اليدوية



وجود جلد منع الانزلاق

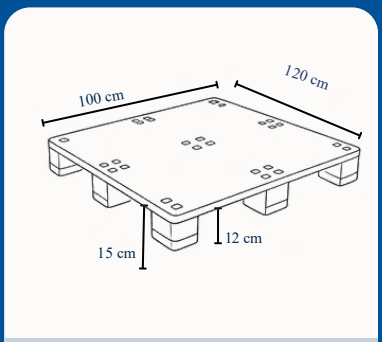

مقاسات الطبلية

PP111

طبلية 120*100 سم (سطح مغلق بالكامل) - 9 قواعد أرجل - ريسايكل RC

تفاصيل المنتج :

أسم المنتج :طبلية 120*100 سم (سطح مغلق بالكامل) - 9 قواعد أرجل - ريسايكل RC	وزن الطبلية :Kg 11.107
المادة المصنعة : بلاستيك، بولي إيثيلين عالي الكثافة (HDPE)	الحمولة الثابتة : Kg 4.000
الألوان المتوفرة : أسود	الحمولة الديناميكية (المتحركة) : Kg 1.100

مميزات الطبلية :



السماح بالدخول في الرافعة الشوكية أو الرصافة اليدوية



وجود جلد منع الانزلاق

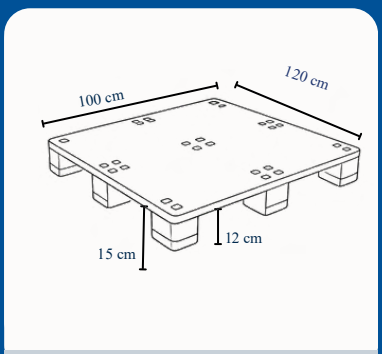

مقاسات الطبلية

PP115

طبلية 130*110 سم (سطح مغلق بالكامل) - 9 قواعد أرجل - ريسايكل RC

تفاصيل المنتج :

أسم المنتج :طبلية 130*110 سم (سطح مغلق بالكامل) - 9 قواعد أرجل - ريسايكل RC	وزن الطبلية :Kg 12.261
المادة المصنعة : بلاستيك، بولي إيثيلين عالي الكثافة (HDPE)	الحمولة الثابتة : Kg 4.000
الألوان المتوفرة : أسود	الحمولة الديناميكية (المتحركة) : Kg 1.000

مميزات الطبلية :



السماح بالدخول في الرافعة الشوكية أو الرصافة اليدوية



وجود جلد منع الانزلاق

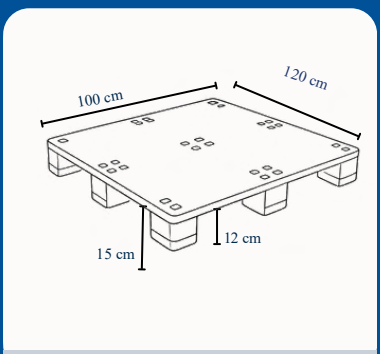

مقاسات الطبلية


Polymer Pellets
Polymer Pellets
Polymer Pellets
Polymer Pellets
POLYMER PELLETS
GRANULES
25Kg MAX
BORAMA PELLETS
GRANULES
25Kg MAX
POLYMER PELLETS
Cement 50kg
Cement 50kg
Grains 25kg

PP104

طبلية 120*100 سم (سطح مغلق بالكامل) - قاعدة شبكية

تفاصيل المنتج :

أسم المنتج :طبلية 120*100 سم (سطح مغلق بالكامل) - قاعدة شبكية	وزن الطبلية : 14.067 Kg
المادة المصنعة : بلاستيك، بولي إيثيلين عالي الكثافة (HDPE)	الحمولة الثابتة : 6.000 - 8.000 Kg
الألوان المتوفرة : متعدد الألوان حسب طلب العميل	الحمولة الديناميكية (المتحركة) : 1.500 - 2.000 Kg
	الحمولة على الرفوف : 1.200 Kg

مميزات الطبلية :



السماح بالدخول في الرافعة الشوكية أو الرصافة اليدوية



وجود جلد منع الانزلاق

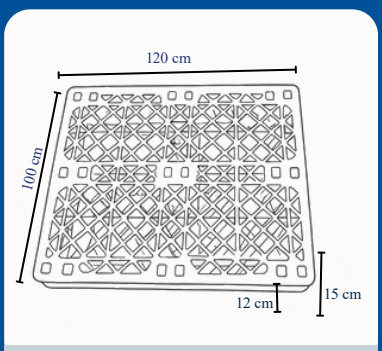

مقاسات الطبلية

PP108

طبلية 130*110 سم (سطح مغلق بالكامل) - قاعدة شبكية

تفاصيل المنتج :

أسم المنتج :طبلية 130*110 سم (سطح مغلق بالكامل) - قاعدة شبكية	وزن الطبلية : 15.221 Kg
المادة المصنعة : بلاستيك، بولي إيثيلين عالي الكثافة (HDPE)	الحمولة الثابتة : 6.000 - 8.000 Kg
الألوان المتوفرة : متعدد الألوان حسب طلب العميل	الحمولة الديناميكية (المتحركة) : 1.500 - 2.000 Kg
	الحمولة على الرفوف : 1.200 Kg

مميزات الطبلية :



السماح بالدخول في الرافعة الشوكية أو الرصافة اليدوية



وجود جلد منع الانزلاق

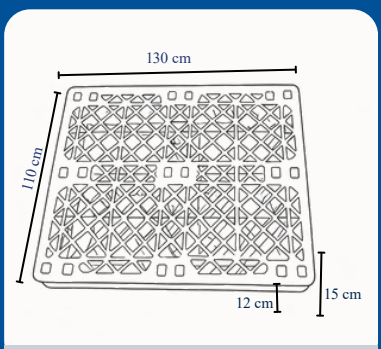

مقاسات الطبلية

PP104

طبلية 120*100 سم (سطح مغلق بالكامل) - قاعدة شبكية - ريسايكل RC

تفاصيل المنتج :

أسم المنتج :طبلية 120*100 سم (سطح مغلق بالكامل) - قاعدة شبكية - ريسايكل RC	وزن الطبلية : Kg 14.067
المادة المصنعة : بلاستيك، بولي إيثيلين عالي الكثافة (HDPE)	الحمولة الثابتة :Kg 4.000
الألوان المتوفرة : أسود	الحمولة الديناميكية (المتحركة) : 1.000 - 1.200 Kg
	الحمولة على الرفوف : 1.200 Kg

مميزات الطبلية :



السماح بالدخول في الرافعة الشوكية أو الرصافة اليدوية



وجود جلد منع الانزلاق

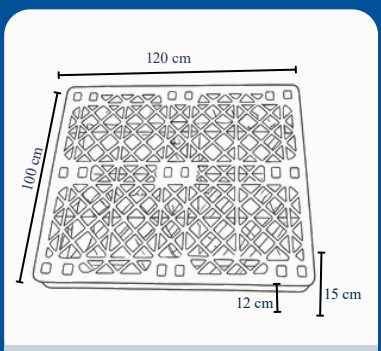

مقاسات الطبلية

PP116

طبلية 130*110 سم (سطح مغلق بالكامل) - قاعدة شبكية - ريسايكل RC

تفاصيل المنتج :

أسم المنتج :طبلية 130*110 سم (سطح مغلق بالكامل) - قاعدة شبكية - ريسايكل RC	وزن الطبلية : Kg 15.221
المادة المصنعة : بلاستيك، بولي إيثيلين عالي الكثافة (HDPE)	الحمولة الثابتة :Kg 4.000
الألوان المتوفرة : أسود	الحمولة الديناميكية (المتحركة) : 1.000 - 1.200 Kg
	الحمولة على الرفوف : 1.200 Kg

مميزات الطبلية :



السماح بالدخول في الرافعة الشوكية أو الرصافة اليدوية



وجود جلد منع الانزلاق

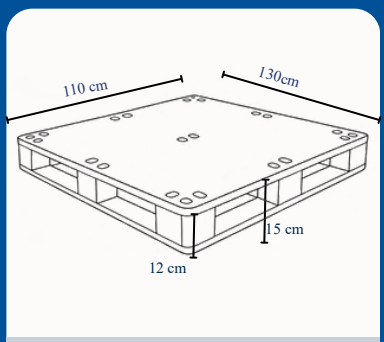

مقاسات الطبلية


top
Arab Technical Company
for Plastic Industries
NO HOT ASHES AND LIQUIDS

حاوية نفايات سعة 120 لتر - عجل كوشوك



عجل كوشوك

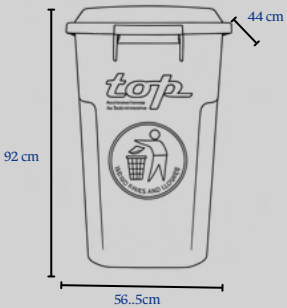

مقاسات الحاوية

الألوان المتوفرة :



حاوية نفايات سعة 120 لتر - عجل بلاستيك



عجل بلاستيك

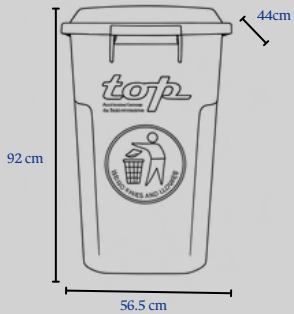

مقاسات الحاوية

الألوان المتوفرة :



حاوية نفايات سعة 220 لتر - عجل كوشوك



عجل كوشوك



مقاسات الحاوية

الألوان المتوفرة :



حاوية نفايات سعة 220 لتر - عجل بلاستيك



عجل بلاستيك



مقاسات الحاوية

الألوان المتوفرة :





Get inspired by the digital version and instantly access fresh ideas, new products and updates.

Arab Technical Co. For Plastic Industries (TOP)

Tel.: +962 6 402 38 44 I +962 6 402 38 45 I Mob.: +962 79 7555 677

Fax : +962 6 402 37 39 I E-mail: info@top.com.jo I Website: www.top.com.jo